DOTAZNÍK PROŽÍVÁNÍ BLÍZKÝCH VZTAHŮ (ECR-R) A SOCIODEMOGRAFICKÉ ROZDIELY VO VZŤAHOVEJ ÚZKOSTNOSTI A VYHÝBAVOSTI

JOZEF HAŠTO[1,2,3], NATÁLIA KAŠČÁKOVÁ[1,2], JANA FÜRSTOVÁ[1], IVA POLÁČKOVÁ ŠOLCOVÁ[4], KRISTÝNA ANNA VACKOVÁ[1], MAGDALÉNA HEVERIOVÁ[1], PETER TAVEL[1]

[1]*Institut sociálního zdraví, Univerzita Palackého v Olomouci*
[2]*Psychiatricko-psychoterapeutická prax, Pro mente sana, Bratislava*
[3]*Vysoká škola zdravotníctva a sociálnej práce sv. Alžbety, Bratislava*
[4]*Univerzita Karlova, Fakulta humanitních studií, Praha*

ABSTRACT

The Experiences of Close Relationships-Revised (ECR-R) and sociodemographic differences in attachment anxiety and avoidance

J. Hašto, N. Kaščáková, J. Fürstová, I. Poláčková Šolcová, K. A. Vacková, M. Heveriová, P. Tavel

Objectives. Attachment experience and behaviours adopted during childhood and their manifestation in adulthood are related to mental and physical health. The Experiences in Close Relationships-Revised (ECR-R) questionnaire was used to detect attachment style. The aim of the study was to explore the psychometric properties of the reworked Czech translation of the ECR-R (Prožívání blízkých vztahů) with reformulated problematic items and to compare it with the shortened version, the ECR-R-16. The other aim was to assess the sociodemographic differences in attachment anxiety and avoidance in different population groups.
Sample and settings. A cross-sectional study on a representative sample of the adult population of the Czech Republic (N=1800, age 46.4, SD 17.4, 48.7% of men) collected data on the ECR-R questionnaire.
Results. The results of exploratory factor analysis showed that the short version ECR-R-16 is more appropriate and has a clear two-factor solution with great reliability at the scale of attachment anxiety (α=.91) and attachment avoidance (α=.91). Confirmatory analysis showed a better fit with the data after excluding the two items with the lowest h^2 communalities (ECR-R-14). The convergent validity of the ECR-R-16 with the Relationships questionnaire was confirmed. The demographic differences in various groups are described.
Summary. The ECR-R and the ECR-R-16 questionnaires are appropriate for the research of the attachment in adults and for the clinical purposes.
Limitations. When comparing with other studies, it is necessary to take into account that the "face to face" method was used. Even in adolescents (age 15 to 19, N=97) the adult ECR-R variant was used.

key words:

attachment,
adulthood,
the ECR-R,
representative sample,
validation

kľúčové slová:

vzťahová väzba,
dospelosť,
ECR-R,
reprezentatívna vzorka,
validácia

ÚVOD

Dosah ranej vzťahovej skúsenosti na neskoršie fungovanie vo vzťahoch a tiež na psychické a fyzické zdravie je nosnou témou výskumov posledných desaťročí (McWilliams, Bailey, 2010; Mikulincer, Shaver, 2012; Pietromonaco, Uchino, Schetter, 2013).

N. K.; Institut sociálního zdraví, Univerzita Palackého v Olomouci, Univerzitní 244/22, 771 11 Olomouc; e-mail: natalia.kascakova@oushi.upol.cz

Zpracování článku bylo možné díky finanční podpoře Cyrilometodějské teologické fakulty Univerzity Palackého v Olomouci v rámci projektu IGA-CMTF č. 2018 006.

Významné sú tiež zistenia o súvislostiach vzťahového prežívania a správania v dospelosti a zdravím, resp. jeho poruchami. V týchto súvislostiach je žiadúce pre výskum a klinickú prax mať k dispozícii metodiku na zisťovanie štýlu vzťahového správania.

Cieľom našej štúdie bola validácia sebaposudzovacieho nástroja na detekciu štýlu vzťahového správania v blízkych vzťahoch u dospelých. Kým bezpečný vzťahový štýl je považovaný za ochranu pred vznikom psychických porúch, množstvo štúdií naznačuje zvýšené riziko rozvoja rozličných psychických ochorení u ľudí s neistými vzťahovými štýlmi (prehľad v Strauss, Schauenburg, 2017). Ako zvlášť vulnerabilní z hľadiska výskytu psychopatológie v dospelosti sa javia jedinci s ustrašeným / dezorganizovaným typom vzťahovej väzby (Dozier, Stovall-McClough, Albus, 2008). Navyše, najmä jedinci s históriou traumatizácie v detstve sú vzhľadom na zvýšený sklon k rizikovému správaniu a nezdravému spôsobu života vo vyššom riziku rozvoja rôznych somatických ochorení. Bezpečný vzťahový štýl sa javí ako ochranný faktor, úzko spätý s vyššou resilienciou (Kebza, Šolcová, 2008), lepšou schopnosťou mentalizovať a vytvárať si lepšie vzťahy (Hašto, Tavel, 2015).

Teória vzťahovej väzby Johna Bowlbyho konceptualizuje vrodenú tendenciu dieťaťa selektívne sa viazať na primárnu opatrujúcu osobu, pričom podľa reálneho vzťahového správania matky / opatrujúcej osoby a dieťaťa sa utvára štýl vzťahového prežívania a správania, ktoré môže pretrvávať v rovnakej línii aj v dospelosti (Bowlby, 2010, 2012), prípadne je modifikované novými vzťahovými skúsenosťami v období puberty (Behringer, 2017). Podľa teórie vzťahovej väzby, pri prevažujúcom senzitívnom a konzistentnom správaní opatrovateľov je podporené vytvorenie bezpečnej vzťahovej väzby, ktorá umožňuje bezpečné vzťahovanie sa k druhým. Jedinci, ktorí sú v detstve vystavovaní nekonzistentnému, necitlivému, odmietajúcemu alebo krutému zaobchádzaniu si nerozvinú dostatočnú dôveru v druhých a vo svet a môže sa u nich vytvoriť neistý typ vzťahovej väzby (Hašto, 2005).

Koncept vzťahovej väzby (attachment) sa týka nielen prežívaných emócií vo vzťahu, ale aj endokrinných a vegetatívnych regulácií a vzorcov motorického správania, aktivácie implicitných a explicitných pamäťových stôp, anticipácie možných následných udalostí. Bowlby sa v teórii vzťahovej väzby opiera o poznatky viacerých vedných disciplín a odborov: psychoanalýzu, psychológiu, fyziológiu, teóriu regulačných systémov, etológiu a evolučnú biológiu (Bowlby, 2010, 2012).

Dotazníkové metódy zisťovania vzťahovej väzby v dospelosti typicky posudzujú vzťahovú (ne)istotu pomocou dvoch dimenzií – vzťahovej úzkostnosti a vyhýbavosti (prehľad v Mikulincer, Shaver, 2010). Mnohí autori predpokladajú ortogonalitu oboch dimenzií, napr. Mikulincer a Shaver (2010) sa zmieňujú o hyperaktivačnej stratégii pri úzkosti a deaktivačnej stratégii pri vyhýbaní, Fraley a Shaver (2000) navrhujú vo svojom modele systému vzťahovej väzby dve komponenty: 1. fázu monitorovania a vyhodnocovania ohrozenia bezpečia odrážajúcu vzťahovú úzkostnosť a 2. reguláciu behaviorálneho systému vzťahovej väzby odrážajúcu vzťahovú vyhýbavosť.

V rámci štúdia vzťahovej väzby u dospelých bola nastolená kontroverzná otázka „kategória verzus dimenzia“. Podľa taxonometrických analýz všeobecných aj vzťahovo špecifických systémov väzbových orientácií (Fraley et al., 2015) nie sú kategorické modely vhodné na posudzovanie individuálnych rozdielov a tieto sú lepšie popísané dimenzionálnym modelom. Napriek tomu sú kategorické modely bežne používané, najmä pre klinické posudzovanie rozdielov vo vzťahovej väzbe (Ravitz et al., 2010).

Bartholomew a Horowitz (1991), autori *Relationships questionnaire* (RQ), popísali 4-kategoriálny model, ktorý pomáha prepojiť kategoriálne a dimenzionálne modely. Kategórie rôznych štýlov vzťahovej väzby predstavujú kombinácie extrémnych pozícií na dimenziách vzťahovej úzkostnosti a vyhýbavosti, ktoré sa zároveň vzťahujú na

model self a model druhých konceptualizovaný Bowlbym (2010). Jedinci s *bezpečným (secure)* vzťahovým štýlom majú relatívne nízke skóre v oboch dimenziách, vyznačujú sa pozitívnym modelom self (majú pocit vlastnej sebahodnoty) a pozitívnym modelom druhých (majú pocit, že druhí sú dôveryhodní a vnímaví). Jedinci so *zapleteným (preoccupied)* vzťahovým štýlom majú vysoké skóre vzťahovej úzkostnosti a nízku vyhýbavosť, vyznačujú sa negatívnym modelom self (pocitmi zníženej sebahodnoty), a pozitívnym modelom druhých, majú silnú túžbu získať blízkosť k druhým, úzkostne monitorujú dostupnosť druhých a používajú stratégie charakterizované excesívnym znovuuisťovaním o dostupnosti druhých, ich správanie je v hyperaktivovanom mode. Jedinci s *vyhýbavým* (*dismissing)* vzťahovým štýlom majú vysoké skóre vyhýbavosti a nízke skóre úzkostnosti; vyznačujú sa pozitívnym modelom self a negatívnym modelom druhých, prežívajú diskomfort pri väčšej blízkosti a túžia udržať si emocionálny odstup, je pre nich dôležité cítiť sa nezávislo a spoliehať sa na seba, nie na druhých. Ich vzťahové správanie je v deaktivovanom mode. Jedinci s *ustrašeným* (*fearful)* vzťahovým štýlom majú kombináciu vysokej úzkostnosti aj vyhýbavosti, vyznačujú sa negatívnym modelom self i druhých, prežívajú pocity zníženej sebahodnoty, druhých považujú za nedôveryhodných, a očakávajú od iných skôr ublíženie a odmietanie; ich vzťahové správanie je charakterizované striedavo hyperaktiváciou a deaktiváciou (prehľad v Fraley, Shaver, 2000; Mikulincer, Shaver, 2010).

Zisťovanie typu vzťahovej väzby v dospelosti je technicky rôzne náročné. Adult Attachment Interview (AAI; George, Kaplan, Main, 1985) trvá 1 až 2 hodiny, pričom viacero ďalších hodín je potrebných na doslovný prepis a náročnú analýzu, ktorá si vyžaduje dlhodobé školenie a supervíziu. O niečo menej náročný je Adult Attachment Projective Test (George, West, 2001), avšak aj ten si vyžaduje dlhodobé školenie. Postupne bolo vyvinutých viacero sebaposudzovacích nástrojov, ktoré sú výrazne menej časovo náročné a sú podstatne jednoduchšie na administráciu a vyhodnocovanie. Určitou nevýhodou sebaposudzovacích metód je, že zachytávajú viac uvedomovanú stránku vzťahovej väzby, zatiaľ čo AAI a AAP by mali odzrkadľovať aj neuvedomované aspekty vzťahovej väzby (Crowell, Fraley, Shaver, 2008).

Problematiku vzťahovej väzby a širších súvislostí v československom prostredí rozpracoval vo svojej monografii Hašto (2005) a v spolupráci s Bieščadom popísali sebaposudzovacie dotazníkové metódy na detekciu vzťahovej väzby v dospelosti využiteľné vo výskume aj klinickej praxi (Bieščad, Hašto, 2010). Nedávno bola s tematikou vzťahovej väzby publikovaná e-kniha (Adamove, 2017). Kulísek (2000) vo svojej prehľadovej práci píše o problematike teórie „raného citového priľnutia“, attachmentu v období adolescencie sa venujú viacerí domáci autori (Dvorská, 2008; Michalčáková et al., 2010; Štefánková, 2007).

Široko používaným nástrojom na posudzovanie vzťahovej väzby je Experience in Close Relationships (ECR), dotazník posudzujúci dve vzťahové dimenzie – 1. úzkostnosť – odrážajúcu úzkosť a ostražitosť týkajúcu sa odmietnutia a opustenia a 2. vyhýbavosť – korešpondujúcu s nepríjemnými pocitmi vo vzťahu k blízkosti a závislosti na druhých (Brennan, Clark, Shaver, 1998; Crowell et al., 2008). Českú verziu ECR na vzorke študentov validizovali Lečbych a Pospíšilíková (2012) a v nedávnej metodickej štúdii na populačnej vzorke 1072 participantov Seitl, Charvát a Lečbych (2016). Česká verzia ECR bola súčasťou viacerých domácich štúdií (Lečbych, Seitl, 2013).

V snahe poskytnúť lepšie rozlíšenie na bezpečných koncoch dvoch škál ECR, reanalyzovali Fraley, Waller a Brennan (2000) originálny súbor položiek, z ktorých vychádzal ECR a vytvorili Experience in Close Relationships-Revised (ECR-R). Štúdium

nedávnej literatúry svedčí pre kvality dotazníku ECR-R, s ktorým v zahraničí existujú populačné štúdie (Busonera et al., 2014; Ehrenthal, Dinger, Schauenburg, 2006) a klinické štúdie (Kooiman et al., 2013; MacDonald, Berlow, Thomas, 2013), ale zatiaľ absentujú reprezentatívne vzorky. V našom prostredí bol validovaný nástroj na Slovensku (Gugová, Heretik, Hajdúk, 2014; Rozvadský-Gugová, Heretik, 2011) a prvý reprezentatívny výskum ECR-R sa na vzorke 1000 respondentov uskutočnil v Českej republike (Kaščáková et al., 2016). Výsledkom štúdie bola validácia českého dotazníka Prožívání blízkých vztahů (ECR-R-16) v skrátenej verzii so 16 položkami.

Pre potreby aktuálnej štúdie sme opätovne preložili pôvodný ECR-R a upravili znenie problematických položiek. Pôvodnú formuláciu „záviset na“ (z anglického to depend on) sme preformulovali na „spoléhat na“, pretože sa domnievame, že takéto vyjadrenie lepšie vystihuje anglické „depend on“ v kontexte vzťahovej väzby a neobsahuje v sebe negatívne konotácie. Upravili sme tiež položky, ktoré obsahovali dvojitý zápor, keďže takto formulované otázky môžu viesť k nepochopeniu a k zmätku u respondentov. Cieľom aktuálnej štúdie bolo 1) overiť psychometrické vlastnosti upravenej kompletnej verzie dotazníka Prožívání blízkych vztahů (ECR-R) na reprezentatívnej vzorke obyvateľov Českej republiky, s opravenými problematickými položkami; 2) porovnať so skrátenou verziou (ECR-R-16) (Kaščáková et al., 2016); 3) posúdiť sociodemografické rozdiely vo vzťahovej úzkostnosti a vyhýbavosti v rôznych skupinách obyvateľstva.

Na overenie konvergentnej validity bol použitý *Vztahový dotazník* (Relationships questionnaire; RQ) (Bartholomew, Horowitz, 1991). Dotazník RQ je široko používaný v rôznych štúdiách a jeho česká verzia bola použitá aj v rámci rozsiahlej štúdie skúmajúcej transkultúrne rozdiely v zastúpení vzťahových štýlov v 62 krajinách, kde participovali Česká aj Slovenská republika (Schmitt et al., 2004).

METÓDY

Výskumný súbor

V rámci predvýskumu sa u 206 respondentov overili výskumné nástroje a znenia otázok. Samotný výskum bol realizovaný profesionálne vyškolenými administrátormi v septembri a októbri 2016 technikou štandardizovaného rozhovoru s respondentom. Bolo oslovených celkom 2184 náhodne vybraných občanov so žiadosťou o rozhovor k problematike zdravia, životných skúseností a postojov, z nich odmietlo poskytnúť rozhovor 384 respondentov (17,6 %), väčšinou sa jednalo o mužov v mladšom veku. Hlavnými dôvodmi odmietnutia bol nedostatok času (39,2 %), nezáujem či ľahostajnosť a nedôvera k výskumu (24 %), nevyhovujúca téma výskumu a osobný charakter otázok (17,2 %) a dĺžka a náročnosť dotazníku (11,2 %).

Výskumný súbor tvorený 1800 participantmi populácie Českej republiky spĺňa znaky reprezentatívneho súboru z hľadiska pohlavia (48,7 % mužov), vekového zloženia (od veku 15 do 88 rokov, s priemernou hodnotou 46,61), vzdelania (základné 7,8 %, stredoškolské 72 % a vysokoškolské 20,2 %) a z hľadiska regionálnej príslušnosti do 14 krajov.

Nástroje merania

Dotazník *Prožívání blízkých vztahů* – česká verzia Experiences in Close Relationships Revised (*ECR-R*) je 36-položkový sebaposudzovací dotazník merania vzťahovej väzby v dospelosti (Fraley et al., 2000). Participanti majú vyjadriť súhlas či nesúhlas s tvrdeniami, ktoré reprezentujú dve dimenzie vzťahovej väzby: úzkostnosť (napr. položka „Bojím se, že ztratím lásku svého partnera/partnerky.“) a vyhýbavosť (napr.

položka „Je pro mne snadné projevovat náklonnost svému partnerovi/partnerce.“). Odpovede sa hodnotia na 7-stupňovej Likertovej škále od 1 (silne súhlasím) po 7 (silne nesúhlasím). Hoci samotný autor ECR-R na základe výsledkov skóre neodporúča stanovovať kategórie, pre účely výskumu a potrebe stanoviť kategórie vzťahových štýlov odporúča použiť delenie na základe mediánov (Fraley, 2012).

Verzia dotazníka, vytvorená pre potreby súčasnej štúdie, vznikla revíziou prekladu z roku 2014, v ktorom boli preformulované problematické položky obsahujúce formuláciu „záviset na“ na „spolehnout se na“, a tiež položky obsahujúce dvojitý zápor. Preklad bol vytvorený dvoma nezávislými prekladateľmi, preložený spätne do angličtiny a nakoniec bola porovnaním dvoch verzií vytvorená finálna verzia.

Skrátená verzia dotazníka *Prožívání blízkých vztahů (ECR-R-16)* bola vytvorená v rámci validačnej štúdie na reprezentatívnej vzorke 1000 obyvateľov ČR (Kaščáková et al., 2016). Výber položiek bol robený na základe klinických a štatistických vlastností, aby boli zachované relevantné témy v oboch škálach a do nich boli vybraté položky s dostatočne vysokým faktorovým nábojom (viac ako 0,6) a CITC (corrected item-total correlation) viac ako 0,3. Z pôvodnej ECR-R škály obsahuje *ECR-R-16* osem položiek škály vzťahovej úzkostnosti (2, 3, 5, 6, 12, 14, 15, 16) a osem reverzne skórovaných položiek vzťahovej vyhýbavosti (20R, 22R, 26R, 28R, 29R, 31R, 35R, 36R).

Česká verzia *Relationships Questionnaire (RQ)* je stručný dotazník, v ktorom sú opísané v krátkych odstavcoch štyri vzťahové štýly – bezpečný (secure), vyhýbavý (dismissing), zapletený (preoccupied) a ustrašený (fearful) (Bartholomew, Horowitz, 1991). Respondenti v prvom kroku hodnotia v tzv „rýchlej voľbe“ štýl, ktorý je pre nich najtypickejší a v druhom kroku na 7-stupňovej Likertovej škále mieru, do akej sa zhodujú s uvedenými štýlmi. Zo štyroch kontinuálnych premenných sa vypočítajú skóre podliehajúce modelu self (model of self), ktorého negatívna hodnota zodpovedá RQ úzkostnosti, a modelu ostatných (model of others), ktorého negatívna hodnota zodpovedá RQ vyhýbavosti. Na základe výsledkov sa neodporúča vytvárať kategórie, avšak vo výskumoch sa často stretávame aj s kategoriálnym delením na základe RQ.

Štatistické analýzy

Distribúcia jednotlivých položiek dotazníka bola vyhodnotená pomocou histogramov a ich normalita bola overená Shapiro-Wilkovým testom. Pretože dáta nespĺňali predpoklad normálneho rozdelenia, na štatistické analýzy boli použité neparametrické metódy, a to Wilcoxonov dvojvýberový test pre porovnanie pohlaví a Kruskal-Wallisov test s Bonferroniho korekciou na porovnanie viacerých skupín. Korelácie medzi škálami úzkostnosti a vyhýbania dotazníka ECR-R, ECR-R-16 a medzi škálami ECR-R-16 a RQ boli zistené pomocou Spearmanových korelačných koeficientov. K určeniu počtu faktorov bola použitá kombinácia metód Kaiserovo (K1) kritérium, sutinový graf, paralelná analýza (PA) a test Minimum average partial (MAP). Keďže jednotlivé položky dotazníku sú ordinálneho charakteru, analýzy PA i MAP boli prevedené na matici polychorických korelácií, s využitím balíka random.polychor.pa v programovacom prostredí R. Exploračná faktorová analýza (EFA) bola počítaná metódou WLS (Weighted Least Squares) na základe matice polychorických korelácií. Vzhľadom k vyššej korelovanosti jednotlivých položiek škály bola pri nej využitá šikmá rotácia (Oblimin). EFA bola počítaná pomocou balíka Psych programu R. Dimenzionálna štruktúra dotazníka bola testovaná konfirmačnou faktorovou analýzou (CFA) s využitím matice polychorických korelácií. CFA bola robená pomocou balíka lavaan v programe R, kde je ako metóda odhadu parametrov z ordinálnych dát používaná metóda DWLS (Diagonally Weighted Least Squares). Vnútorná konzistencia

dotazníka bola hodnotená s využitím koeficientov Cronbachovo alfa a McDonaldovo omega. Všetky analýzy boli vykonané s použitím softwaru IBM SPSS Statistics verzia 21[1] a R 3.4.0[2].

VÝSLEDKY

Psychometrické vlastnosti dotazníka Prožívání blízkých vztahů

Faktorová štruktúra

Škály úzkostnosti a vyhýbania v kompletnej verzii medzi sebou stredne korelovali (rho = 0,390, $p < 0,001$), preto bola v rámci EFA zvolená metóda Oblimin.

Štatisticky významný výsledok Bartlettovho testu sféricity (χ^2 (630) = 38567,3, $p < 0,001$) spoločne s hodnotou Kaiser-Meyer-Olkinovho kritéria > 0,8 (KMO = 0,94) naznačujú, že naše dáta splnili základné podmienky pre použitie faktorovej analýzy. K určeniu počtu faktorov bolo použité Kaiserovo kritérium (počet vlastných čísel s hodnotou ≥ 1), sutinový graf, paralelná analýza (PA) a test Minimum average partial (MAP). PA bola spočítaná pomocou simulácie 500 náhodných matíc permutáciou nameraných dát. Výsledky všetkých použitých metód zhodne odporučili extrakciu troch faktorov v škále ECR-R a dvoch faktorov v skrátenej verzii škály ECR-R-16. Prvé tri vlastné čísla škály ECR-R majú hodnoty 12,6, 6,3 a 1,5 a popisujú 59 % celkovej variability v dátach. V škále ECR-R-16 sú prvé dve vlastné čísla 6,10 a 3,41 a popisujú 63 % variability v dátach.

Na základe výsledkov EFA na matici polychorických korelácií boli porovnané trojfaktorový a dvojfaktorový model kompletnej verzie dotazníka (tab. 1) a napokon bol overený dvojfaktorový model skrátenej verzie ECR-R-16 (tab. 2).

V trojfaktorovom riešení škály ECR-R predstavuje prvý faktor „vzťahovú úzkostnosť“, náboje jednotlivých položiek sú vyššie ako 0,5. Druhý faktor „vzťahovej vyhýbavosti“ je tvorený všetkými reverznými otázkami zo škály vyhýbavosti, ktoré majú náboje vyššie ako 0,7, a priradili sa k nemu aj 2 otázky z pôvodného faktoru úzkostnosti – 9R s nábojom 0,45 (*Jen málokdy se obávám, že mě můj partner/partnerka opustí.*) a 11R s nábojom 0,47 *(Nestává se mi často, že bych se bál/a, že budu opuštěn/a.)*. Komunalita otázok 9R a 11R je veľmi nízka v oboch overovaných modeloch. Pri skúmaní reliability v rozličných vzdelanostných skupinách sme zistili, že CITC otázok 9R a 11R v rámci škály úzkostnosti bola u skupiny so základným vzdelaním nižšia (0,14 a 0,19) v porovnaní s ľuďmi s VŠ vzdelaním (0,38 a 0,39). Obsahovo ide v otázkach 9R a 11R o mapovanie obáv z opustenia, ich prítomnosť poukazuje na úzkosť, ich neprítomnosť skôr na vyhýbavosť. Tretí faktor je tvorený nereverznými otázkami škály vyhýbavosti, ktoré majú pomerne nízke náboje (od 0,3 do 0,7), a reprezentuje úzkosť z priblíženia s následným vyhýbaním sa, mohli by sme ho nazvať „vyhýbavosť s úzkosťou“.

V dvojfaktorovom riešení kompletnej verzie prešli otázky 9R a 11R zo škály úzkostnosti do škály vyhýbania a všetky nereverzné otázky zo škály vyhýbania – 19, 21, 23, 24 a 25 – do škály úzkostnosti. Položky presahujúce do škály, ktorú pôvodne nereprezentovali, mali nízku komunalitu h^2 a pomerne nízke náboje (od 0,3 do 0,6), na rozdiel od položiek, ktoré zostali vo svojej pôvodnej škále (náboje od 0,6 do 0,9). Otázky 33R a 34R, obsahujúce opravenú formuláciu „spoléhat se na“, mali

[1] IBM Corp. Released 2012. IBM SPSS Statistics for Windows, Version 21.0. Armonk, NY: IBM Corp.

[2] R Core Team (2017). R: A language and environment for statistical computing. R Foundation for Statistical Computing, Vienna, Austria. URL https://www.R-project.org/.

vyšší náboj v prináležiacom faktore vyhýbavosti oproti pôvodnej verzii s formuláciou „záviset na“ v predchádzajúcej štúdii (0,80 a 0,79 oproti 0,22 a 0,28) a mali vyššie hodnoty CITC v škále vyhýbavosti než v predchádzajúcej štúdii (0,69 a 0,72 oproti 0,10 a 0,08).

Skrátená verzia dotazníka ECR-R-16 takisto splnila základné podmienky pre použitie faktorovej analýzy, s výsledkom Bartlettovho testu sféricity (χ^2 (120) = 15756,7, $p < 0,001$), s hodnotou KMO = 0,9. EFA ukázala jasné dvojfaktorové riešenie. Jednotlivé položky škály vzťahovej úzkostnosti a vzťahovej vyhýbavosti mali náboje vyššie než 0,68. Komunality h^2 položiek škály ECR-R-16 sú dostatočne vysoké. Zostali len dve položky s hraničnými hodnotami komunalít, položka 5 (*Často si přeji, aby city mého partnera/partnerky ke mně byly stejně silné jako moje city k ní/němu*) s $h^2 = 0,46$ a položka 22 (*Blízkost milostných partnerů/partnerek je mi velmi příjemná*) s $h^2 = 0,49$.

Výsledky konfirmačnej faktorovej analýzy na základe matice polychorických korelácií (CFA) sú zhrnuté v tab. 3. Trojfaktorové riešenie kompletnej verzie je znázornené na obr. 1. Otázky 9R a 11R mali aj v CFA nízky náboj (menej ako 0,4). Tretí faktor „vyhýbavosť spojená s úzkosťou“, ktorý obsahuje otázky pôvodne patriace do škály vyhýbavosti, koreluje silnejšie s faktorom úzkostnosti (0,73) než s faktorom vyhýbavosti (0,44). Pretože žiadny z overovaných modelov nemá dostatočne vyhovujúce parametre fitu na naše dáta a je prítomná značná chybovosť RMSEA parametrov, overili sme aj model ECR-R-16 bez položiek 5 a 22, ktoré mali najnižšiu komunalitu v EFA (tab. 2). Tento model „ECR-R-14“ má vysoké náboje všetkých položiek (nad 0,7) a preukázal najvyššiu zhodu s našimi dátami. Dvojfaktorové riešenie skrátenej verzie ECR-R-14 je znázornené na obr. 2. Faktorové náboje všetkých položiek sú vyššie ako 0,7.

Reliabilita

Vnútorná konzistencia kompletnej verzie dotazníka bola výborná, $\alpha = 0,91$ (95% CI 0,90–0,91) pre škálu úzkostnosti a $\alpha = 0,91$ (95% CI 0,91–0,92) pre škálu vyhýbavosti. V skrátenej verzii dotazníka ECR-R-16 bolo $\alpha = 0,87$ (95% CI 0,86–0,88) pre škálu úzkostnosti a $\alpha = 0,91$ (95% CI 0,91–0,92) pre škálu vyhýbavosti. Pre ECR-R-14 (tj. ECR-R-16 bez položiek 5 a 22) bolo $\alpha = 0,87$ (95% CI 0,87–0,88) pre škálu úzkostnosti a $\alpha = 0,91$ (95% CI 0,91–0,92) pre škálu vyhýbavosti. Podľa Cronbachovho alfa je teda vnútorná konzistencia škály ECR-R dostačujúca. Keďže koeficient alfa predpokladá unidimenzionalitu a rovnakú varianciu pravých skóre naprieč všetkými položkami, reliabilita škály bola overená i McDonaldovým koeficientem omega (ω) vhodným pro viacedimenzionálne škály. Koeficient ω_h (hierarchical omega) je založený na hierarchickom modelu a odhaduje saturáciu hlavného faktoru, zatiaľčo koeficient ω_t (total omega) udáva celkovú reliabilitu testu. Hodnoty $\omega_h = 0,48$ a $\omega_t = 0,97$ pre kompletnú ECR-R, $\omega_h = 0,36$ a $\omega_t = 0,94$ pre skrátenú verziu ECR-R-16, a $\omega_h = 0,45$ s $\omega_t = 0,94$ pre skrátenú verziu ECR-R-14 naznačujú, že celková reliabilita škály ECR-R v českom prostredí je dostatočne vysoká vo všetkých verziách škály.

Vo všetkých nasledujúcich analýzach bola použitá skrátená verzia škály ECR-R-16, ktorá bola validovaná v predchádzajúcej štúdii (Kaščáková et al., 2016).

Konvergentná validita

Korelácie subškál úzkostnosti a vyhýbavosti skrátenej verzie ECR-R-16 s jednotlivými vzťahovými štýlmi dotazníka RQ a s modelom self a modelom druhých dotazníka RQ sú uvedené v tab. 4. Bezpečný vzťahový štýl koreluje slabo negatívne s úzkostnosťou aj vyhýbavosťou ECR-R-16 a slabo negatívne s neistými vzťahovými štýlmi RQ a stredne negatívne s modelom self a druhých.

V tab. 4 sú uvedené tiež priemerné hodnoty jednotlivých vzťahových štýlov a modelu self a druhých podľa RQ vo výskumnom súbore (N = 1800).

Štýly vzťahovej väzby

Štýly vzťahovej väzby boli určené dvoma spôsobmi. Jednak podľa priemerného skóre na oboch vzťahových dimenziách, podľa ktorého boli v prvom kroku dichotomizované obe dimenzie a potom kombináciou vysokých a nízkych hodnôt boli určené štyri vzťahové štýly. Rovnakým postupom boli určené vzťahové štýly podľa mediánov. Percentuálne zastúpenie vzťahových štýlov podľa priemerov je 37,8 % pre bezpečný, 17,9 % pre zapletený, 19,9 % pre vyhýbavý a 24,3 % pre ustrašený vzťahový štýl. Pri delení podľa mediánov je 32,2 % respondentov v bezpečnom kvadrante, 20,1 % v zapletenom, 18,5 % vo vyhýbavom a 29,2 % v ustrašenom kvadrante vzťahovej väzby. Grafická prezentácia výsledkov je uvedená na obr. 3.

Sociodemografické rozdiely

Na základe porovnania psychometrických vlastností kompletnej aj skrátenej verzie dotazníka *Prožívání blízkých vztahů* bola na posúdenie sociodemografických rozdielov použitá skrátená verzia ECR-R-16, ktorá mala jasnú dvojfaktorovú štruktúru v EFA.

V tab. 5 sú uvedené sociodemografické charakteristiky vzorky, priemery, mediány a kvartily vzťahovej úzkostnosti a vyhýbavosti v jednotlivých skupinách obyvateľstva.

Výsledky porovnávaní medzi skupinami naznačujú niektoré trendy v rozdieloch v skóre úzkostnosti a vyhýbavosti v jednotlivých sociodemografických skupinách.

Rozdiely medzi pohlaviami neboli štatisticky významné. Vo vekových kategóriách bol zistený rozdiel v skóre úzkostnosti ($p = 0,029$), s tendenciou k nižším hodnotám v dvoch najstarších vekových kategóriách, pri porovnávaniach jednotlivých skupín sa však rozdiel ukázal ako štatisticky nevýznamný. V skóre vyhýbavosti boli významne vyššie hodnoty u najstarších obyvateľov, s významnými rozdielmi medzi skupinou 20–29 rokov a 70–88 rokov ($p < 0,001$, s mierami účinku Cohenovo $d = 0,38$ a $\varepsilon^2 = 0,037$), 40–49 rokov a 70–88 rokov ($p < 0,001$, $d = 0,37$, $\varepsilon^2 = 0,034$) a 50-59 rokov a 70-88 rokov ($p = 0,018$, $d = 0,30$, $\varepsilon^2 = 0,024$). Tretinu najstaršej vekovej skupiny tvorili vdovci/vdovy.

Rozdiely v spôsobe života (graf 1) naznačujú, že ľudia žijúci osamelo majú významne vyššie skóre úzkostnosti oproti ľuďom žijúcim v manželstve ($d = 0,23$, $\varepsilon^2 = 0,014$) a vyššie skóre vyhýbavosti oproti ľuďom žijúcim v manželstve ($d = 0,43$, $\varepsilon^2 = 0,044$) a partnerstve ($d = 0,48$, $\varepsilon^2 = 0,057$) alebo s inými ľuďmi ($d = 0,33$, $\varepsilon^2 = 0,028$). Medzi osamelo žijúcimi bolo v našej skupine 43 % single, 24 % rozvedených a 33 % ovdovených.

Pri rozdelení do skupín podľa rodinného stavu (graf 2) mali ženatí/vydaté signifikantne nižšie skóre úzkostnosti oproti rozvedeným ($d = 0,26$, $\varepsilon^2 = 0,017$) a single ($d = 0,20$, $\varepsilon^2 = 0,010$) a signifikantne nižšie skóre vyhýbavosti oproti rozvedeným ($d = 0,25$, $\varepsilon^2 = 0,016$), ovdoveným ($d = 0,28$, $\varepsilon^2 = 0,019$) a single ($d = 0,16$, $\varepsilon^2 = 0,007$). Aj ľudia žijúci v partnerstve ako druh a družka, mali významne nižšie skóre vyhýbavosti oproti ovdoveným ($d = 0,48$, $\varepsilon^2 = 0,058$) a rozvedeným ($d = 0,41$, $\varepsilon^2 = 0,044$).

Vo vzdelanostných skupinách (graf 3) boli významné rozdiely v škále úzkostnosti, nie však pri porovnávaní jednotlivých skupín. Ľudia s VŠ vzdelaním a maturitou mali významne nižšie skóre vyhýbavosti oproti ľuďom s dosiahnutým základným ($d = 0,23$, $\varepsilon^2 = 0,015$) alebo učňovským vzdelaním ($d = 0,20$, $\varepsilon^2 = 0,010$).

Tab. 1 Položková analýza a exploračná faktorová analýza kompletnej verzie dotazníka Prožívání blízkých vztahů (ECR-R) s rotáciou Oblimin

		Položková analýza		3-faktorový model				2-faktorový model		
	Položky ECR-R	Priemer	SD	F1	F2	F3	Komunalita h^2	F1	F2	Komunalita h^2
1	Bojím se, že ztratím lásku svého partnera/partnerky.	2.7	1,8	**0,85**	-0,12	-0,18	0,62	**0,73**	-0,20	0,50
2	Často mívám obavy, že se mnou můj partner/partnerka nebude chtít zůstat.	2,5	1,7	**0,92**	0,04	-0,20	0,78	**0,79**	-0,05	0,62
3	Často mívám obavy, že mě můj partner/partnerka doopravdy nemiluje.	2,2	1,6	**0,82**	0,15	-0,03	0,72	**0,79**	0,09	0,67
4	Obávám se, že mým milostným partnerům/partnerkám na mně nezáleží tak moc, jako mně záleží na nich.	2,4	1,7	**0,83**	0,04	0,01	0,72	**0,83**	-0,01	0,68
5	Často si přeji, aby city mého partnera/partnerky ke mně byly stejně silné jako moje city k ní/němu.	3,4	2,1	**0,67**	-0,27	0,01	0,45	**0,67**	-0,31	0,44
6	Ohledně svých vztahů si dělám hodně starostí.	2,6	1,8	**0,83**	-0,06	-0,05	0,64	**0,79**	-0,12	0,59
7	Když je můj partner/partnerka z dohledu, mám obavy, že by ho/jí mohl začít zajímat někdo jiný.	2,5	1,7	**0,83**	-0,06	-0,06	0,64	**0,78**	-0,12	0,58
8	Když projevím milostným partnerům své city, obávám se, že oni nebudou cítit totéž vůči mně.	2,5	1,7	**0,80**	-0,02	0,08	0,67	**0,83**	-0,06	0,66
9	Jen málokdy se obávám, že mě můj partner/partnerka opustí.	4,3	2,1	0,11	**0,45**	-0,46	0,30	-0,13	**0,35**	0,12
10	Můj milostný partner/partnerka ve mně vyvolává pochyby o mně samé/samém.	2,1	1,5	**0,64**	0,06	0,19	0,56	**0,73**	0,05	0,56
11	Nestává se mi často, že bych se bál/a, že budu opuštěn/a.	4,2	2,2	0,15	**0,47**	-0,43	0,30	-0,07	**0,37**	0,13
12	Vnímám, že se ke mně můj partner/partnerka nechce tak přiblížit, jak bych chtěl/a já.	2,3	1,6	**0,62**	0,09	0,23	0,57	**0,73**	0,09	0,58

		Položková analýza		3-faktorový model				2-faktorový model		
	Položky ECR-R	Priemer	SD	F1	F2	F3	Komunalita h^2	F1	F2	Komunalita h^2
13	Někdy ke mně milostní partneři změní city bez zjevného důvodu.	2,2	1,6	**0,53**	0,08	0,36	0,59	**0,71**	0,11	0,56
14	Moje touha po větší blízkosti někdy lidi odstraší.	2,1	1,4	**0,57**	0,04	0,32	0,57	**0,73**	0,06	0,55
15	Bojím se, že až mě můj milostný partner/partnerka pozná, nebude se mu líbit, kdo doopravdy jsem.	2,0	1,5	**0,64**	0,08	0,25	0,63	**0,77**	0,08	0,63
16	Přivádí mě k šílenství, že od svého partnera/partnerky nedostávám lásku a podporu, kterou potřebuji.	2,2	1,6	**0,70**	0,02	0,24	0,67	**0,81**	0,02	0,67
17	Mám obavy, že se nevyrovnám druhým lidem.	2,2	1,5	**0,59**	0,02	0,22	0,50	**0,71**	0,02	0,51
18	Zdá se, že můj partner/partnerka si mě všímá, pouze když jsem naštvaná/ý.	1,9	1,3	**0,55**	0,09	0,29	0,54	**0,69**	0,10	0,53
19	Raději nedávám partnerovi/partnerce najevo, jak se v hloubi nitra cítím.	2,5	1,6	0,46	0,07	**0,35**	0,48	**0,64**	0,10	0,45
20	Cítím se příjemně, když s partnerem/partnerkou sdílím své osobní myšlenky a pocity.	2,9	2,0	-0,08	**0,79**	0,03	0,61	-0,05	**0,79**	0,61
21	Je pro mě těžké dovolit si spolehnout se na milostné partnery/partnerky.	2,5	1,7	0,37	0,06	**0,48**	0,52	**0,61**	0,12	0,43
22	Blízkost milostných partnerů/partnerek je mi velmi příjemná.	3,0	2,1	-0,21	**0,71**	0,11	0,52	-0,14	**0,73**	0,51
23	Není mi příjemné otevírat se milostným partnerům/partnerkám.	2,6	1,7	0,14	0,13	**0,56**	0,45	**0,43**	0,22	0,28
24	Jsem raději, když svým milostným partnerům/partnerkám nejsem příliš blízko.	2,3	1,6	0,12	0,16	**0,62**	0,54	**0,45**	0,25	0,32
25	Cítím se nepříjemně, když chce můj romantický partner/partnerka být příliš blízko.	2,2	1,6	0,14	0,26	**0,53**	0,50	**0,42**	0,34	0,36

		Položková analýza		3-faktorový model				2-faktorový model		
	Položky ECR-R	Priemer	SD	F1	F2	F3	Komunalita h^2	F1	F2	Komunalita h^2
26	Přijde mi poměrně snadné přiblížit se mému partnerovi /partnerce.	3,2	1,9	0,09	**0,77**	-0,10	0,59	0,05	**0,74**	0,57
27	Není pro mne těžké přiblížit se mému partnerovi /partnerce.	3,2	1,9	0,07	**0,75**	-0,10	0,56	0,02	**0,73**	0,54
28	Obvykle s mým partnerem/partnerkou hovořím o svých problémech a starostech.	2,8	1,8	0,07	**0,81**	-0,03	0,68	0,06	**0,80**	0,67
29	Ve chvílích nouze mi pomáhá obrátit se na mého milostného partnera/partnerku.	3,0	2,0	-0,03	**0,83**	0,08	0,71	0,02	**0,84**	0,71
30	Říkám svému partnerovi/partnerce úplně o všem.	3,2	1,9	-0,06	**0,80**	0,06	0,65	-0,02	**0,81**	0,65
31	Probírám věci se svým partnerem/partnerkou.	2,8	1,8	0,01	**0,85**	0,04	0,74	0,04	**0,85**	0,74
32	Jsem nervózní, když se mi partner/partnerka příliš přiblíží.	2,1	1,5	0,23	0,19	**0,52**	0,52	**0,50**	0,26	0,38
33	Cítím se příjemně, když se spoléhám na milostné partnery/partnerky.	3,4	2,0	-0,09	**0,79**	0,06	0,62	-0,05	**0,80**	0,62
34	Je pro mne snadné spoléhat se na milostné partnery/partnerky.	3,6	1,9	-0,3	**0,79**	0,02	0,62	0,00	**0,79**	0,62
35	Je pro mne snadné projevovat náklonnost svému partnerovi/partnerce.	3,0	1,8	0,02	**0,86**	0,01	0,75	0,04	**0,85**	0,74
36	Můj partner/partnerka opravdu rozumí mně a mým potřebám.	3,1	1,8	0,11	**0,79**	-0,02	0,65	0,10	**0,77**	0,65
	Vlastné číslo			12,60	6,30	1,50		12,60	6,30	
	% variability			26	23	9		30	24	

Poznámky: Faktory 3-faktorového riešenia: 1.Vzťahová úzkostnosť, 2. Vzťahová vyhýbavosť, 3. Vzťahová vyhýbavosť spojená s úzkosťou. Faktory 2-faktorového riešenia: 1. Vzťahová úzkostnosť, 2. Vzťahová vyhýbavosť. Tučne sú zvýraznené komponenty, ktoré sú použité v CFA. Reverzné položky: 9, 11, 20, 22, 26, 27, 28, 29, 30, 31, 33, 34, 35, 36.

Tab. 2 EFA skrátenej verzie dotazníka Prožívání blízkych vztahů (ECR-R-16), s rotáciou Direct Oblimin

	Položky ECR-R-16	2-faktorový model F1	F2	Komunalita h^2
2	Často mívám obavy, že se mnou můj partner/partnerka nebude chtít zůstat.	-0,02	**0,81**	0,65
3	Často mívám obavy, že mě můj partner/partnerka doopravdy nemiluje.	0,11	**0,80**	0,69
5	Často si přeji, aby city mého partnera/partnerky ke mně byly stejně silné jako moje city k ní/němu.	-0,31	**0,68**	0,46
6	Ohledně svých vztahů si dělám hodně starostí.	-0,11	**0,81**	0,63
12	Vnímám, že se ke mně můj partner/partnerka nechce tak přiblížit, jak bych chtěl/a já.	0,12	**0,71**	0,56
14	Moje touha po větší blízkosti někdy lidi odstraší.	0,08	**0,70**	0,52
15	Bojím se, že až mě můj milostný partner/partnerka pozná, nebude se mu líbit, kdo doopravdy jsem.	0,12	**0,74**	0,60
16	Přivádí mě k šílenství, že od svého partnera/partnerky nedostávám lásku a podporu, kterou potřebuji.	0,04	**0,80**	0,66
20	Cítím se příjemně, když s partnerem/partnerkou sdílím své osobní myšlenky a pocity.	**0,81**	-0,08	0,63
22R	Blízkost milostných partnerů/partnerek je mi velmi příjemná.	**0,72**	-0,16	0,49
26R	Přijde mi poměrně snadné přiblížit se mému partnerovi /partnerce.	**0,74**	0,05	0,57
28R	Obvykle s mým partnerem/partnerkou hovořím o svých problémech a starostech.	**0,83**	0,06	0,72
29R	Ve chvílích nouze mi pomáhá obrátit se na mého milostného partnera/partnerku.	**0,82**	0,01	0,68
31R	Probírám věci se svým partnerem/partnerkou.	**0,86**	0,03	0,75
35R	Je pro mne snadné projevovat náklonnost svému partnerovi/partnerce.	**0,84**	0,03	0,72
36R	Můj partner/partnerka opravdu rozumí mně a mým potřebám.	**0,78**	0,10	0,66
	Vlastné číslo	6,10	3,41	
	% variability	33	29	

Poznámky: Faktory: 1. Vzťahová vyhýbavosť, 2. Vzťahová úzkostnosť. Tučne sú vyznačené položky použité v CFA. V tabuľke je ponechané pôvodné číslovanie vybraných otázok. Nové číslovanie skráteného dotazníku ECR-R-16 je v poradí: 29R, 14, 6, 35R, 12, 26R, 20R, 36R, 15, 31R, 3, 22R, 2, 16, 28R, 5.

Percentilové tabuľky pre tvorbu noriem

Percentilové tabuľky škál úzkostnosti a vyhýbavosti dotazníka ECR-R-16 (tab. 6a–d) a ECR-R (tab. 7a–d) stratifikované podľa pohlavia a veku respondentov sú súčasťou online prílohy tohto článku, ktorá je pod položkou Nástroje dostupná na adrese: oushi.upol.cz/publikace_vse. Hodnota percentilu udáva percento osôb s hodnotou pod daným skóre a polovicu z percent respondentov, ktorí dané skóre získali (Crawford, Garthwaite, Slick, 2009).

Tab. 3 Parametre konfirmačnej faktorovej analýzy troj- a dvojfaktorového riešenia plnej verzie ECR-R, dvojfaktorového riešenia skrátenej verzie ECR-R-16 a ECR-R-14 (tj. model ECR-R-16 bez položiek 5 a 22)

	3-faktorový model ECR-R	2-faktorový model ECR-R	2-faktorový skrátený model ECR-R-16	2-faktorový skrátený model ECR-R-14
ML Chi-Square	14225,8 (df 591)	19237,7 (df 593)	2620,7 (df 103)	964,7 (df 76)
P-hodnota	< 0,001	< 0,001	< 0,001	< 0,001
CFI	0,971	0,961	0,981	0,992
TLI	0,969	0,958	0,977	0,991
RMSEA (90% CI)	0,113 (0,112–0,115)	0,132 (0,131–0,134)	0,117 (0,113–0,120)	0,081 (0,076–0,085)
SRMR	0,083	0,097	0,086	0,054

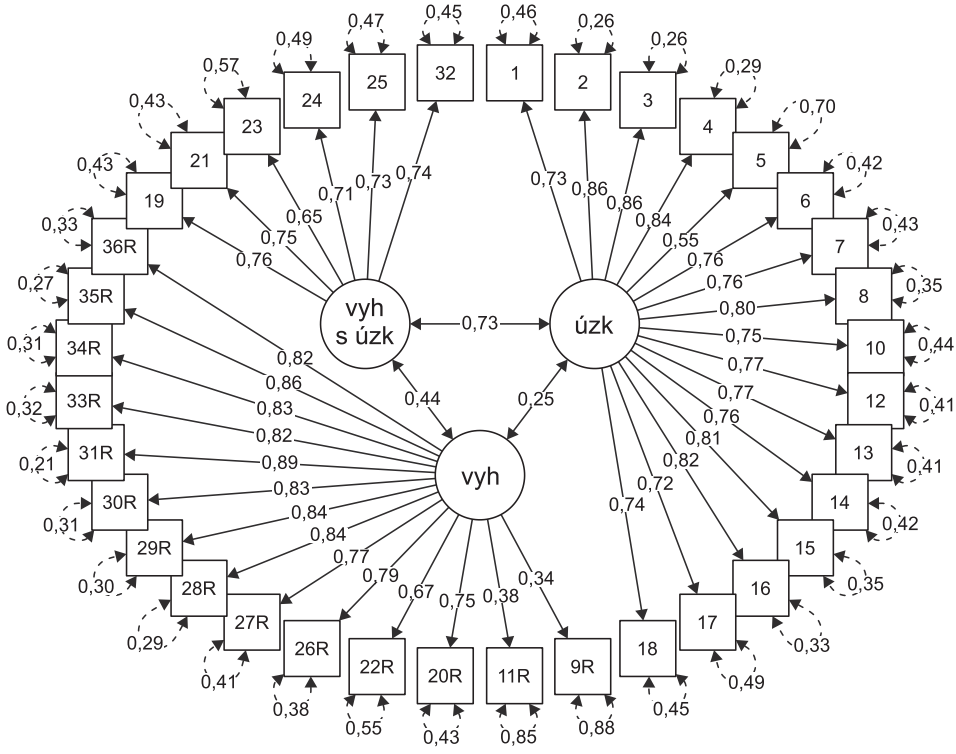

Obr. 1 SEM model konfirmačnej faktorovej analýzy trojfaktorového modelu kompletnej verzie ECR-R
(Číselné hodnoty udávajú náboje faktorov jednotlivých položiek a korelácie medzi faktormi).

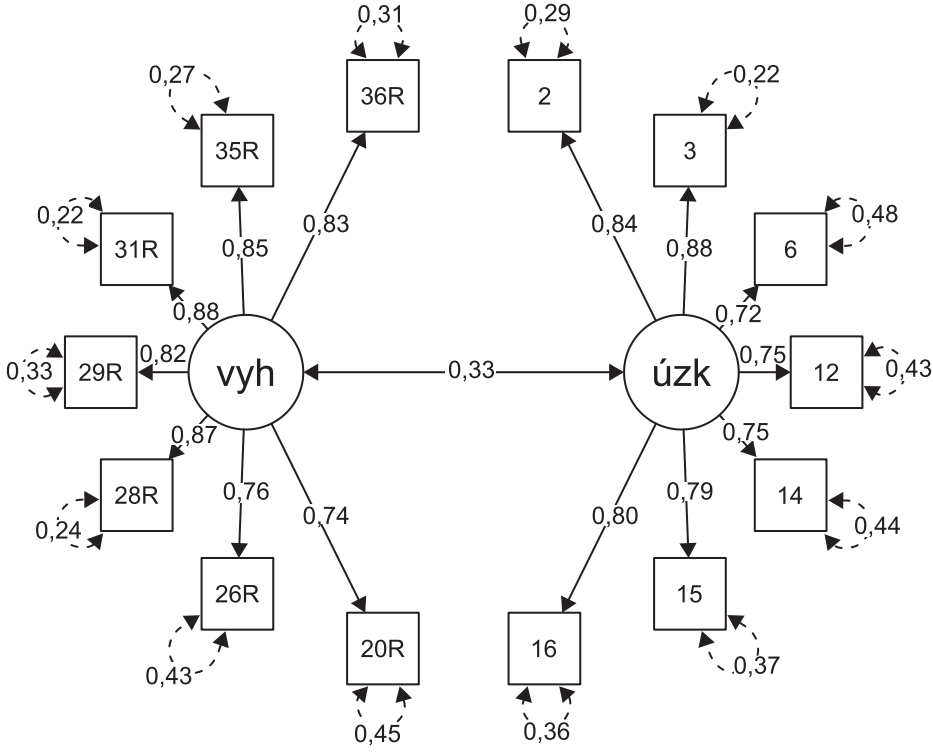

Obr. 2 SEM model konfirmačnej faktorovej analýzy dvojfaktorového modelu skrátenej verzie ECR-R-14 (tj. ECR-R-16 bez položiek 5 a 22)
(Číselné hodnoty udávajú náboje faktorov jednotlivých položiek a korelácie medzi faktormi).

Tab. 4 Korelácia vzťahovej úzkostnosti a vyhýbavosti (ECR-R-16) a vzťahových štýlov a modelu self a druhých podľa RQ

Spearman rho	bezpečný vzťahový štýl (RQ)	zapletený vzťahový štýl (RQ)	vyhýbavý vzťahový štýl (RQ)	ustrašený vzťahový štýl (RQ)	model self (RQ)	model druhých (RQ)	vzťahová úzkostnosť (ECR-R-16)	vzťahová vyhýbavosť (ECR-R-16)
Vzťahová úzkostnosť (ECR-R-16)	-,238***	,202***	,001	,197***	-,288***	-,259***	–	,228***
Vzťahová vyhýbavosť (ECR-R-16)	-,286***	,223***	,227***	,295***	-,118***	-,294***	,228***	–
Priemer	5,45	3,79	3,69	3,57	1,78	1,98	2,41	2,98
Štandardná odchýlka	1,43	1,68	1,81	1,71	3,35	3,18	1,21	1,50

Poznámky: RQ = Relationships questionnaire (Vztahový dotazník), ECR-R-16 = Experiences in Close Relationships-Revised (Prožívání blízkých vztahů – zkrácená verze); ***p < ,001, **p < ,005, *p < ,05.

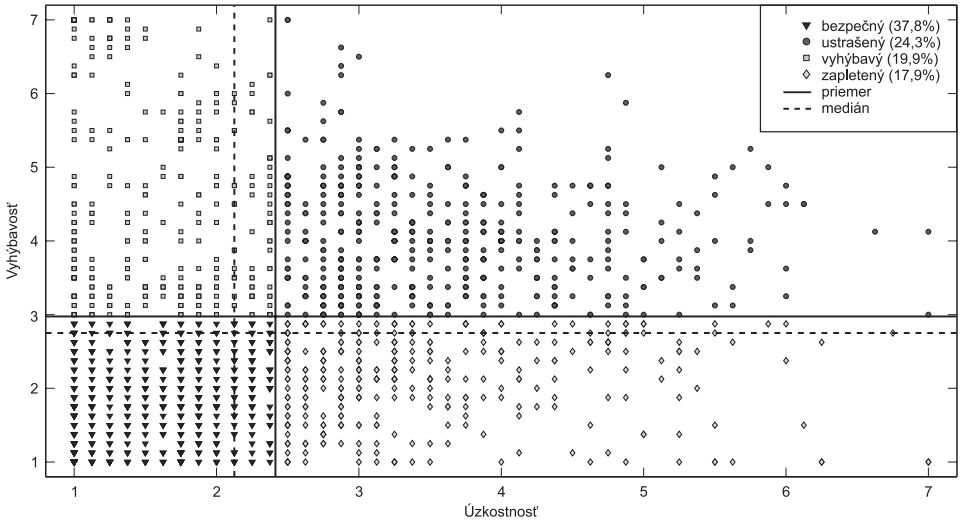

Obr. 3 Štýly vzťahovej väzby podľa priemerného skóre (M) a podľa mediánov (Med)
(V subškále Úzkostnosť je M = 2,41, Med = 2,13, v subškále Vyhýbavosť je M = 2,98, Med = 2,75).

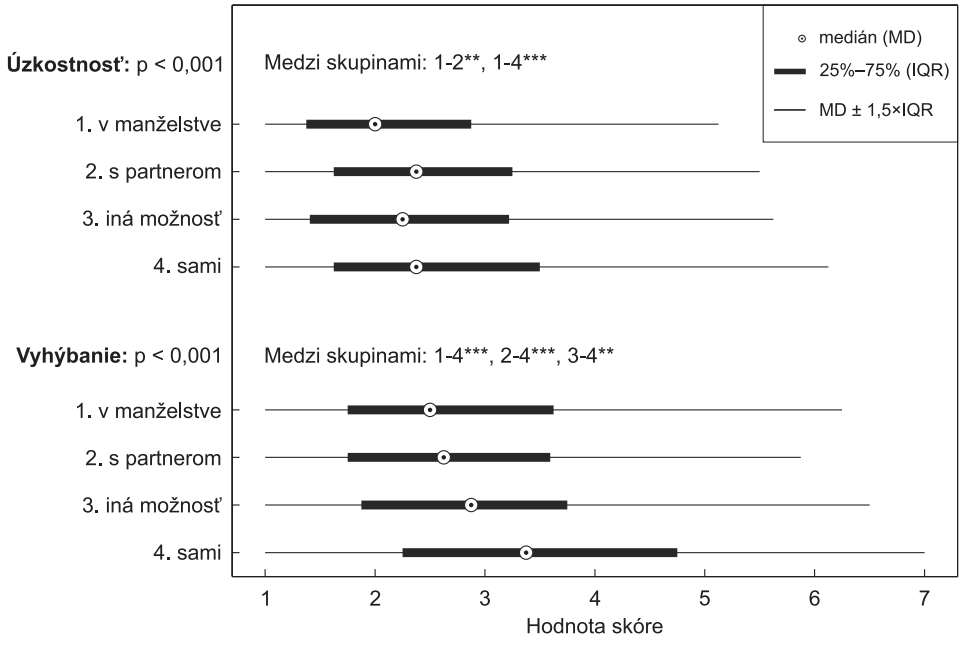

Graf 1 Porovnanie spôsobov života v rámci subškál ECR-R-16
(P-hodnoty sú výsledkom Kruskal-Wallisovho testu.)

Poznámka: Kategória 3. „iná možnosť“ obsahuje možnosti „s rodičmi, súrodencami, spolubývajúcimi“, *p < 0,05, **p < 0,005, ***p < 0,001; IQR = medzikvartilové rozpätie.

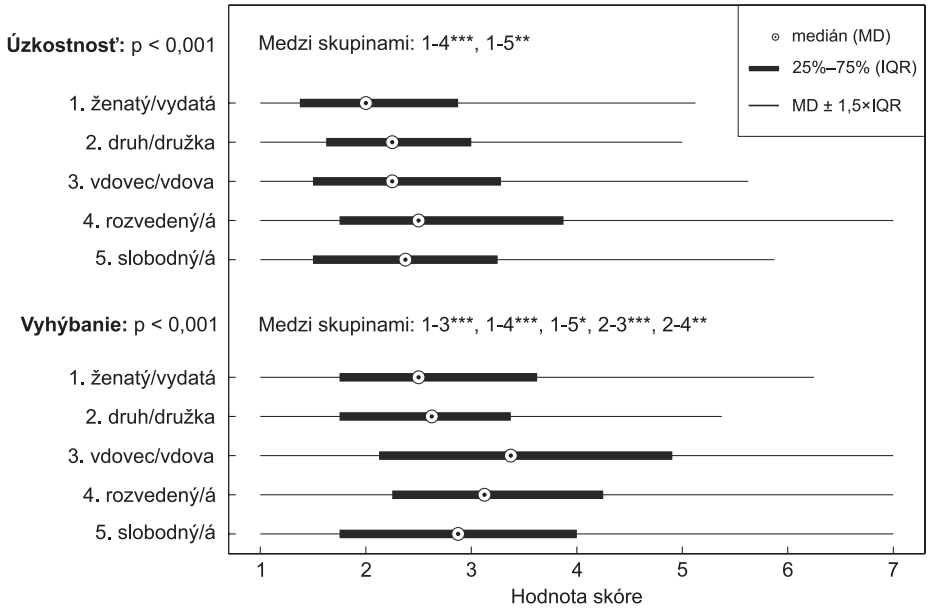

Graf 2 Porovnanie rodinného stavu v rámci subškál ECR-R-16
(P-hodnoty sú výsledkom Kruskal-Wallisovho testu.)

Poznámka: *p < 0,05, **p < 0,005, ***p < 0,001; IQR = medzikvartilové rozpätie.

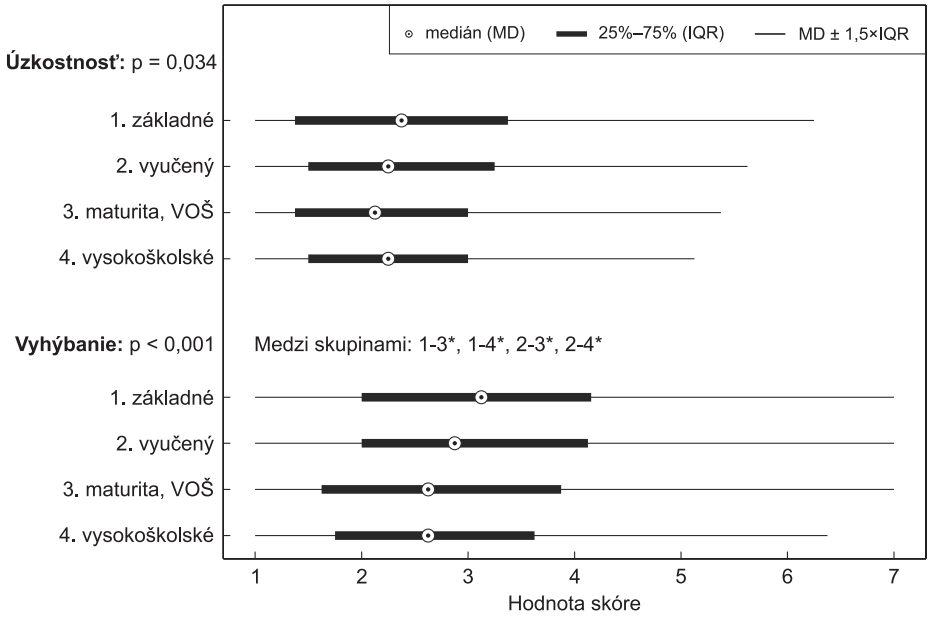

Graf 3 Porovnanie dokončeného vzdelania v rámci subškál ECR-R-16
(P-hodnoty sú výsledkom Kruskal-Wallisovho testu.)

Poznámka: *p < 0,05, **p < 0,005, ***p < 0,001; IQR = medzikvartilové rozpätie.

Tab. 5 Sociodemografické charakteristiky, priemery, mediány a kvartily vzťahovej úzkostnosti a vyhýbavosti (ECR-R-16) v reprezentatívnej vzorke obyvateľstva ČR (N = 1800)

Skupiny	N (%)	Úzkostnosť (ECR-R-16)		Vyhýbavosť (ECR-R-16)	
		M (SD)	MED (Q1-Q3)	M (SD)	MED (Q1-Q3)
Celá vzorka	1800 (100)	2,41 (1,21)	2,13 (1,37-3,12)	2,98 (1,50)	2,75 (1,75-3,87)
Pohlavie					
1. muž	877 (48,7)	2,39 (1,18)	2,12 (1,37-3,00)	3,00 (1,46)	2,87 (1,87-4,00)
2. žena	923 (51,3)	2,43 (1,24)	2,12 (1,37-3,12)	2,95 (1,54)	2,62 (1,75-3,75)
Vekové kategórie					
1. 15-19r.	97 (5,4)	2,56 (1,23)	2.37 (1,50-3,25)	3,09 (1,55)	3,12 (1,81-4,00)
2. 20-29r.	313 (17,4)	2,51 (1,27)	2,37 (1,50-3,12)	2,79 (1,46)	2,50 (1,62-3,62)
3. 30-39r.	234 (13,0)	2,37 (1,15)	2,12 (1,47-3,12)	3,02 (1,52)	2,69 (1,87-3,87)
4. 40-49r.	385 (21,4)	2,48 (1,27)	2,25 (1,43-3,12)	2,79 (1,39)	2,62 (1,75-3,62)
5. 50-59r.	273 (15,2)	2,48 (1,21)	2,25 (1,50-3,25)	2,91 (1,46)	2,62 (1,75-3,75)
6. 60-69r.	315 (17,5)	2,25 (1,11)	2,00 (1,37-3,00)	3,12 (1,55)	2,75 (2,00-4,12)
7. 70-88r.	183 (10,2)	2,26 (1,17)	1,87 (1,25-3,00)	3,40 (1,61)	3,25 (2,25-4,62)
Spôsob života					
1. v manželstve	921 (51,2)	2,27 (1,14)	2,00 (1,37-2,87)	2,80 (1,38)	2,5 (1,75-3,62)
2. s partnerom/kou	351 (19,5)	2,54 (1,24	2,37 (1,62-3,25)	2,78 (1,35)	2,62 (1,75-3,62)
3. s rodičmi, súrodencami, spolubývajúcimi	175 (9,7)	2,45 (1,33)	2,25 (1,37-3,25)	3,00 (1,51)	2,87 (1,87-3,75)
4. sám/a	353 (19,6)	2,64 (2,45)	2,37 (1,62-3,50)	3,61 (1,74)	3,37 (2,25-4,75)
Rodinný stav					
1. ženatý, vydatá	929 (51,6)	2,27 (1,13)	2,00 (1,37-2,87)	2,80 (1,39)	2,50 (1,75-3,62)
2. druh, družka	141 (7,8)	2,53 (1,24)	2,25 (1,62-3,00)	2,68 (1,21)	2,62 (1,75-3,37)
3. vdovec, vdova	133 (7,4)	2,48 (1,25)	2,25 (1,50-3,31)	3,61 (1,87)	3,37 (2,12-4,97)
4. rozvedený/á	158 (8,8)	2,76 (1,35)	2,50 (1,75-3,85)	3,36 (1,60)	3,12 (2,25-4,25)
5. slobodný/á	439 (24,4)	2,54 (1,26)	2,37 (1,50-3,25)	3,10 (1,57)	2,87 (1,75-4,00)

Skupiny	N (%)	Úzkostnosť (ECR-R-16)		Vyhýbavosť (ECR-R-16)	
		M (SD)	MED (Q1-Q3)	M (SD)	MED (Q1-Q3)
Vzdelanie					
1. základné	141 (7,8)	2,55 (1,30)	2,37(1,37-3,37)	3,23 (1,51)	3,12 (2,00-4,18)
2. vyučený	442 (24,6)	2,49 (1,20)	2,25 (1,50-3,25)	3,14 (1,47)	2,87 (2,00-4,12)
3. maturita, VOŠ	854 (47,4)	2,35 (1,23)	2,12 (1,37-3,00)	2,91 (1,56)	2,62 (1,62-3,87)
4. vysokoškolské	363 (20,2)	2,42 (1,15)	2,25 (1,50-3,00)	2,82 (1,35)	2,62 (1,75-3,62)
Ekonomická aktivita					
1. študent/ka	178 (9,9)	2,54 (1,25)	2,37 (1,47-3,37)	2,94 (1,55)	2,75 (1,75-3,75)
2. invalidný dôchodca	63 (3,5)	2,25 (1,19)	1,87 (1,25-2,87)	3,13 (1,66)	2,87 (2,12-3,75)
3. zamestnaný/á	939 (52,2)	2,44 (1,23)	2,25 (1,37-3,12)	2,87 (1,44)	2,62 (1,75-3,75)
4. živnostník, podnikateľ	170 (9,4)	2,47 (1,17)	2,50 (1,50-3,15)	3,04 (1,47)	2,81 (1,87-4,00)
5. v domácnosti	38 (2,1)	2,82 (1,44)	2,56 (1,59-4,12)	2,45 (1,25)	2,00 (1,75-3,00)
6. nezamestnaný/á	45 (2,5)	2,88 (1,45)	2,62 (1,62-4,31)	3,22 (1,31)	3,12 (2,19-4,12)
7. starobný dôchodca	367 (20,4)	2,19 (1,08)	1,87 (1,25-2,87)	3,21 (1,61)	2,87 (2,00-4,37)

Poznámky: M = priemer, SD = smerodajná odchylka, MED = medián, Q1 = horný kvartil (25 %), Q3 = horný kvartil (75 %); ECR-R-16 – skrátená verzia Prožívání blízkých vztahů.

Cieľom našej štúdie bolo posúdiť psychometrické vlastnosti prepracovanej plnej verzie dotazníka *Prožívání blízkých vztahů* (ECR-R) s upraveným znením otázok a porovnať jeho vlastnosti so skrátenou verziou ECR-R-16.

Ďalším cieľom bolo, vzhľadom na reprezentatívnosť výskumného súboru, zistiť demografické rozdiely v rôznych skupinách obyvateľstva vo vzťahovej úzkostnosti a vyhýbavosti. Vzhľadom na lepšie psychometrické vlastnosti, bola v našom súbore na porovnávanie skupín použitá skrátená verzia.

Psychometrické vlastnosti

Podobne ako zistili Cameron, Finnegan a Morry (2012) vo svojej metaanalytickej štúdii s príznačným názvom „orthogonal dreams in an oblique world" venujúcej sa asociácii medzi vzťahovou úzkostnosťou a vyhýbavosťou, aj v súčasnej štúdii obe škály vzájomne korelovali. Toto potvrdzuje aj zistenie vyššie uvedených autorov, že úzkostnosť a vyhýbavosť spolu korelujú, a teda neplatí predpoklad, že by dimenzie mali byť voči sebe ortogonálne.

Výsledky EFA plnej verzie ECR-R ukázali, že položky sa v trojfaktorovej verzii zoskupili v 3 skupinách, ktoré zastupovali hlavné témy: 1. úzkostnosť, 2. vyhýbavosť, 3. vyhýbavosť spojená s úzkosťou. V druhom faktore trojfaktorového riešenia sa zoskupili všetky reverzné otázky, podobne ako je opisované v literatúre venujúcej sa problematike vlastností reverzných otázok, ktoré majú tendenciu vytvárať samostatný faktor (Netemeyer, Bearden, Sharma, 2003). V dvojfaktorovom riešení plnej verzie je prechod reverzných otázok 9R a 11R – pôvodne reprezentujúcich úzkostnosť – do faktoru vyhýbavosti daný pravdepodobne aj ich obsahom – obavami z opustenosti. Prítomnosť obáv z opustenosti reprezentuje úzkostnosť, ich neprítomnosť zase vyhýbavosť. Prechod nereverzných otázok zo škály vyhýbavosti – 19, 21, 23, 24, 25 a 32 – do škály úzkostnosti, je pravdepodobne podmienený tým, že môžu reprezentovať vyhýbavosť spojenú s úzkosťou z blízkosti a vysoké skórovanie v týchto otázkach sa týka hlavne jedincov s ustrašeným vzťahovým štýlom. Náš predpoklad sa pri podrobnejšej analýze priemerných hodnôt pri daných otázkach podľa vzťahových štýlov ukázal ako pravdepodobný (vyššie priemerné hodnoty 3,69, 3,73, 3,58, 3,15, 3,10 a 3,06 v prípade ustrašeného štýlu oproti 2,23, 2,42, 3,03, 2,61, 2,54 a 2,13 v prípade vyhýbavého štýlu).

Problematické otázky 33R a 34R obsahujúce v originále formuláciu „to depend on", ktoré boli v predchádzajúcej štúdii preložené ako „záviset na" a v našej aktuálnej štúdii boli preformulované na „spoléhat na", mali oproti pôvodnej verzii vyššie faktorové náboje a CITC, čo poukazuje na lepšie vlastnosti otázok. Predpokladáme, že formulácia „spoléhat na" lepšie vystihuje „to depend on" v kontexte vzťahovej väzby a neobsahuje v sebe negatívnu konotáciu. Podobne aj talianski autori Busonera et.al. (2014) a rumunskí autori Rotaru a Rusu (2013) narazili na problém problematického prekladu anglickej formulácie „depend on" a otázky preformulovali. Otázky 9R a 11R zo škály úzkostnosti mali podobne ako v predchádzajúcej štúdii, nízke faktorové skóre ako aj CITC, a to najmä v skupinách obyvateľstva s nižším vzdelaním, čo poukazuje na zrejmú ťažšiu zrozumiteľnosť reverzne položených otázok. K podobnému zisteniu dospeli srbskí autori Hanak a Dmitrijevic (2013), ktorí v rámci svojej štúdie zistili nižšiu reliabilitu ECR-R s nižšími hodnotami CITC hlavne v reverzne formulovaných otázkach vo vzorke zamestnaných ľudí s nižším vzdelaním v porovnaní s vysokoškolskými študentmi. Reverzné otázky môžu spôsobiť horšie porozumenie a nesprávnu interpretáciu respondentmi, zvlášť v skupine mladších a menej vzdelaných ľudí (Schmitz, Baer, 2001).

EFA skrátenej verzie ECR-R-16 ukázala v porovnaní s plnou verziou jasné dvojfaktorové riešenie, podobne ako v predchádzajúcej štúdii (Kaščáková et al., 2016), CFA parametre však na rozdiel od predchádzajúcej štúdie neboli uspokojivé a vylepšili sa po vylúčení 2 položiek s najnižšou komunalitou (výsledkom je verzia ECR-R-14). Predpokladáme, že dôvodom nižšej komunality otázky 22R môže byť formulácia položky v množnom čísle („blízkost milostných partnerů/partnerek je mi velmi příjemná"), ktorá mohla respondentov s monogamnými postojmi vyrušiť, ak evokovala erotické fantázie. Preto odporúčame vo verzii ECR-R-16 preformulovať túto otázku do jednotného čísla.

Položky vybrané do skrátenej verzie dotazníka *Prožívání blízkých vztahů* (ECR--R-16) okrem vyhovujúcich psychometrických vlastností reprezentujú aj dominantné témy vzťahovej úzkostnosti: obavy z odmietnutia alebo opustenia (položky 2, 3, 15), nadmerná potreba náklonnosti od ostatných (položky 5, 12, 14), distress pri nedostupnosti partnera (položky 6 a 16), a dominantné témy vzťahovej vyhýbavosti: excesívne spoliehanie sa a seba (položka 29R, 36R), neochota zdieľať (20R, 28R 31R) a obavy z blízkosti (položky 22R, 26R, 35R). Vzhľadom na potrebu zachovania dôležitých vzťahových tém sa nám javí ako lepšie riešenie používať vo výskume a klinickej praxi verziu ECR-R-16 a neskracovať dotazník o ďalšie dve položky.

Konvergentná validita vzťahovej úzkostnosti a vyhýbavosti ECR-R-16 s modelom self a druhých a vzťahovými štýlmi RQ ukázala signifikantné, hoci nižšie korelácie než v zahraničných štúdiách na populačných vzorkách (Busonera et al., 2014; Ehrenthal et al., 2006; Tsagarakis, Kafetsios, Stalikas, 2007) .

Sociodemografické rozdiely

Podobne ako v našej predchádzajúcej štúdii (Kaščáková et al., 2016) a tiež v štúdiách na populačných vzorkách (Busonera et al., 2014; Ehrenthal et al., 2006), dôležitým zistením aktuálnej štúdie boli rozdiely v zastúpení vzťahovej úzkostnosti a vyhýbavosti v rozdielnych skupinách obyvateľstva.

Štúdia autorov Chopik, Edelstein a Fraley (2013) na rozsiahlej internetovej vzorke s 86555 respondentmi vo veku od 18 do 70 r. konštatovala signifikantný pokles vzťahovej úzkostnosti s vekom. V našej vzorke nebol tento pokles významný. Vzťahová vyhýbavosť bola v našej skupine signifikantne najvyššia v najstaršej vekovej skupine (70–88 r.), v ktorej tretinu tvorili vdovci/vdovy. Vyhýbavosť u vdov a vdovcov môže byť sčasti spôsobená nespracovanou traumou/stratou a neukončeným smútením. Grossmann a Grossmann (2014) sa zmieňujú o odklone od pôvodného vzťahového štýlu po nespracovanej traumatickej udalosti, ktorou strata celoživotného partnera môže byť.

Zistenia významne vyššej vzťahovej úzkostnosti aj vyhýbavosti u osamelo žijúcich ľudí oproti ľuďom žijúcim v manželstve, partnerstve alebo inom spoločnom živote (s rodičmi, súrodencami, vnúčatami, spolubývajúcimi), korešpondujú so zisteniami v už spomenutej veľkej internetovej štúdii, kde mali ľudia žijúci osamelo vyššiu vzťahovú úzkostnosť vo všetkých vekových kategóriách a vyššiu vzťahovú vyhýbavosť, najmä v mladších vekových kategóriách, než ľudia žijúci vo vzťahoch (Chopik et al., 2013). Vyššie hodnoty vzťahovej úzkostnosti aj vyhýbavosti u rozvedených sú v súlade so zisteniami, že vzťahové dimenzie, najmä vyhýbavosť, sú prediktormi vzťahovej kvality (Noftle, Shaver, 2006). Ľudia s bezpečným vzťahovým štýlom, teda s nižšími hodnotami úzkostnosti a vyhýbavosti bývajú viac spokojní v manželstve (Hazan, Shaver, 1987; Hirschberger et al., 2009), a naopak – ľudia so zvýšenou vzťahovou úzkostnosťou a vyhýbavosťou môžu mať v súvislosti so vzťahmi rôzne dysfunkčné myšlienky, pocity a správanie, čo môže viesť k obojstrannej nespokojnosti vo vzťahu

(Feeney, 2008). O súvislostiach medzi vzťahovými štýlmi a spôsobom riešenia konfliktov sa vo svojej štúdii s 226 respondentmi zmieňujú Kotrlová a Lacinová (2013).

Nálezy signifikantne nižšieho skóre vyhýbavosti u ľudí s maturitou a VŠ oproti ľuďom so základným a učňovským vzdelaním je v súlade zistením, že vzťahová väzba ovplyvňuje úspešnosť v škole. Študenti s bezpečnou vzťahovou väzbou, teda s nižšou úzkostnosťou a vyhýbavosťou dosahujú v porovnaní s neisto naviazanými lepšie školské výsledky (Bergin, Bergin, 2009).

Výsledky psychometrickej analýzy ukazujú, že skrátená verzia dotazníka *Prožívání blízkých vztahů* (ECR-R-16)[3] môže byť vhodným sebaposudzovacím nástrojom vzťahového správania v dospelosti. Čo sa týka plnej verzie dotazníka (ECR-R), analýza vylepšeného prekladu problematických otázok v prípade otázok obsahujúcich „depend on" ukázala lepšie vlastnosti nového prekladu „spoléhat na" oproti „záviset na". Ukázalo sa tiež, že zložitejšie reverzne kladené otázky majú lepšie vlastnosti u vzdelanejšej skupiny obyvateľstva, a tak predpokladáme, že vo vzdelanejších skupinách obyvateľstva môže byť vhodným nástrojom posudzovania dimenzií vzťahového štýlu aj plná verzia ECR-R. Otázky v českej verzii dotazníkov ECR-R sú formulované na vzťahy k milostnému partnerovi/partnerke. Pre potreby výskumu je s ohľadom na charakteristiky výskumných vzoriek možné ich preformulovať aj na vzťahy k blízkym ľudom alebo formulovať na vzťahy k matke / otcovi / milostnému(nej) partnerovi(ke) / priateľovi(ke) (Fraley, 2012; Fraley et al., 2011). Zámerom nášho tímu do budúcna je ďalšie spracúvanie získaných dát, analýza súvislostí vzťahového štýlu, resiliencie, traumatizácie v detstve, výskytu stresorov počas života a porúch psychického a telesného zdravia.

LIMITY A PREDNOSTI

Limitom štúdie je spôsob zberu údajov. Štandardizované interview mohlo ovplyvniť odpovedanie sociálne želateľným spôsobom. Na druhej strane, respondenti boli informovaní o dodržaní anonymity a vyškolení administrátori boli neutrálne, pre respondentov neznáme osoby, ktoré pomáhali respondentom v prípade nejasností. Dotazník bol súčasťou batérie dotazníkov, ktorej vyplnenie si vyžadovalo cca 45 minút a ECR-R bol približne v prostriedku batérie. Hoci v súbore boli zastúpení aj mladiství od 15 do 18 rokov, nebol použitý variant ECR-R pre mladistvých.

Hlavnou prednosťou štúdie je vykonanie psychometrickej analýzy na reprezentatívnej vzorke obyvateľstva ČR a možnosť porovnať psychometrické vlastnosti s predchádzajúcou štúdiou.

LITERATÚRA

Adamove, J. (2017): Vzťahová väzba v detstve a v dospelosti. Stručný prehľad poznatkov. Bratislava, Vydavateľstvo F, Pro mente sana.

Bartholomew, K., Horowitz, L. M. (1991): Attachment styles among young adults: a test of a four-category model. Journal of Personality and Social Psychology, 61, 2, 226-244.

Behringer, J. (2017): Das Innere Arbeitsmodell von Bindung bei Erwachsenen. In B. Strauss, H. Schauenburg (Eds.), Bindung in der Psychologie und Medizin. Grundlagen, Klinik und Forschung – Ein Handbuch. Stuttgart, Verlag W.Kohlhammer, 54-78.

Bergin, C., Bergin, D. (2009): Attachment in the clasroom. Education Psychology Review, 21, 141-170.

[3] V online prílohe aktuálneho článku sú uvedené 2 verzie dotazníka ECR-R aj so skórovaním: 1. ECR-R-16 – skrátená 16-položková verzia a 2. ECR-R – úplná 36-položková verzia (pod položkou Nástroje; adresa https://oushi.upol.cz/publikace_vse/). Pre použitie českej verzie je nutný súhlas OUSHI: oushi.upol.cz.

Bieščad, M., Hašto, J. (2010): Diagnostikovanie typov vzťahovej väzby (attachment) v dospelosti s použitím nástrojov dostupných v našich podmienkach. Psychiatrie, 14, 68-74.
Bowlby, J. (2010): Vazba. Teorie kvality raných vztahů mezi matkou a dítětem. Praha, Portál.
Bowlby, J. (2012): Odloučení. Kritické období raného vztahu mezi matkou a dítětem. Praha, Portál.
Brennan, K. A., Clark, C. L., Shaver, P. R. (1998): Self-report measurement of adult attachment (Integrative overview). In: J. A. Simpson, W. S. Rholes (Eds.), Attachment theory and close relationships. New York, Guilford Press, 46-76.
Busonera, A., Martini, P., Zavattini, G. C., Santona, A. (2014): Psychometric properties of an Italian version of The Experiences in Close Relationships Revised (ECR-R) scale. Psychological Reports-114, 3, 785-801.
Cameron, J. J., Finnegan, H., Morry, M. M. (2012): Orthogonal dreams in an oblique world: A meta-analysis of the association between attachment anxiety and avoidance. Journal of Research in Personality, 46, 5, 472-476.
Crawford, J. R., Garthwaite, P. H., Slick, D. J. (2009): On percentile norms in neuropsychology: Proposed reporting standards and methods for quantifying the uncertainty over the percentile ranks of test scores. The Clinical Neuropsychologist, 23, 7, 1173-1195.
Crowell, J. A., Fraley, R. C., Shaver, P. R. (2008): Measurement of individual differences in adolescent and adult attachment. In: J. Cassidy, P. R. Shaver (Eds.), Handbook of attachment. New York, The Guilford Press, 599-636.
Dozier, M., Stovall-McClough, K. C., Albus, K. E. (2008): Attachment and psychopathology in adulthood. In: J. Cassidry, P. R. Shaver (Eds.), Handbook of attachment. New York, London, The Guilford Press, 718-744.
Ehrenthal, J. C., Dinger, U., Schauenburg, H. (2006): First result of the evaluation of a German-language version of the interdependency survey „Experiences in Close Relationships-Revised“ (ECR-R). Psychotherapie Psychosomatik Medizinische Psychologie, 56, 2, 85-85.
Feeney, J. A. (2008): Adult romantic attachment: Developments in the study of couple relationships. In: J. Cassidy, P. R. Shaver (Eds.), Handbook of attachment. Theory, research, and clinical applications. New York, London, Th Guilford Press.
Fraley, R. C. (2012): Information on the Experiences in Close Relationships-Revised (ECR-R) Adult Attachment Questionnaire. [Vyhľadané na http://internal.psychology.illinois.edu/~rcfraley/measures/ecrr.htm].
Fraley, R. C., Hudson, N. W., Heffernan, M. E., Segal, N. (2015): Are adult attachment styles categorical or dimensional? A taxometric analysis of general and relationship-specific attachment orientations. Journal of Personality and Social Psychology, 109, 2, 354-368.
Fraley, R. C., Heffernan, M. E., Vicary, A. M., Brumbaugh, C. C. (2011): The Experiences in Close Relationships-Relationship structures questionnaire: A method for assessing attachment orientations across relationships. Psychological Assessment, 23, 3, 615-625.
Fraley, R. C., Shaver, P. R. (2000): Adult romantic attachment: Theoretical developments, emerging controversies, and unanswered questions. Review of General Psychology, 4, 2, 132-154.
Fraley, R. C., Waller, N. G., Brennan, K. A. (2000): An item response theory analysis of self-report measures of adult attachment. Journal of Personality and Social Psychology, 78, 2, 350-365.
George, C., Kaplan, N., Main, M. (1985): The Adult Attachment Interview for Adults., (Unpublished manuscript). Berkley, University of California at Berkley.
George, C., West, M. (2001): The development and preliminary validation of a new measure of adult attachment: The Adult Attachment Projective. Attachment Human Development, 3, 1, 30-61.
Grossmann, K., Grossmann, K. E. (2014): Bindungen – das Gefüge psychischer Sicherheit. Stuttgart, Klett-Cotta.
Gugová, G. R., Heretik, A., Hajdúk, M. (2014): Psychometric properties of the Slovak version of Experiences in Close Relationships-Revisited (ECR-R) on general adult sample. Studia psychologica, 56, 1, 37-37.
Hašto, J. (2005): Vzťahová väzba. Ku koreňom lásky a úzkosti. Trenčín, Vydavateľstvo F.
Hanak, N., Dimitrijevic, A. (2013): A Serbian version of modified and revised Experiences in Close Relationships Scale (SM–ECR–R). Journal of Personality Assessment, 95, 5, 530-538.
Hazan, C., Shaver, P. (1987): Romantic love conceptualized as an attachment process. Journal of Personality and Social Psychology, 52, 3, 511-524.
Hirschberger, G., Srivastava, S., Marsh, P., Cowan, C. P., Cowan, P. A.

(2009): Attachment, marital satisfaction, and divorce during the first fifteen years of parenthood. Personal Relationships, 16, 3, 401-420.
Chopik, W. J., Edelstein, R. S., Fraley, R. C. (2013): From the cradle to the grave: Age differences in attachment from early adulthood to old age. Journal of Personality, 81, 2, 171-183.
Kaščáková, N., Husárová, D., Hašto, J., Kolarčik, P., Šolcová, I. P., Geckova, A. M., Tavel, P. (2016): Validation of a 16-Item short form of the Czech version of the Experiences in Close Relationships Revised Questionnaire in a representative sample. Psychological Reports, 119, 3, 804-825.
Kebza, V., Šolcová, I. (2008): Hlavní koncepce psychické odolnosti. Československá psychologie, 52, 1, 1-19.
Kooiman, C. G., Klaassens, E. R., Lugt, J. Q. v. H., Kamperman, A. M. (2013): Psychometrics and validity of the Dutch Experiences in Close Relationships-Revised (ECRr) in an outpatient mental health sample. Journal of Personality Assessment, 95, 2, 217-224.
Kotrlová, H., Lacinová, L. (2013): Citová vazba a řešení konfliktů v partnerských vztazích v dospělosti. E-psychologie, 7, 4, 1-14.
Kulísek, P. (2000): Problémy teorie raného citového přilnutí (attachment). Československá psychologie, 44, 5, 404-423.
Lečbych, M., Pospíšilíková, K. (2012): Česká verze škály Experiences in Close Relationships (ECR): Pilotní studie posouzení vztahové vazby v dospělosti. E-psychologie, 6, 3, 1-11.
Lečbych, M., Seitl, M. (2013): The association between self-report attachment dimensions and the Rorschach Oral Dependency Scale in a sample of Czech adults. Rorschachiana, 34, 2, 137-155.
MacDonald, K., Berlow, R., Thomas, M. L. (2013): Attachment, affective temperament, and personality disorders: A study of their relationships in psychiatric outpatients. Journal of Affective Disorders, 151, 3, 932-941.
McWilliams, L. A., Bailey, S. J. (2010): Associations between adult attachment Ratings and health conditions: Evidence from the National Comorbidity Survey Replication. Health Psychology, 29, 4, 446-453.
Michalčáková, R., Lacinová, L., Bouša, O., Kotková, M. (2010): Strachy a citová vazba k rodičům v období rané adolescence. E-psychologie, 4, 1, 16-29.
Mikulincer, M., Shaver, P. R. (2010): Attachment in adulthood. Structure, dynamics and change. New York, Guilford Press.
Mikulincer, M., Shaver, P. R. (2012): An attachment perspective on psychopathology. World Psychiatry, 11, 1, 11-15.
Noftle, E. E., Shaver, P. R. (2006): Attachment dimensions and the big five personality traits: Associations and comparative ability to predict relationship quality. Journal of Research in Personality, 40, 2, 179-208.
Netemeyer, R. G., Bearden, W. O., Sharma, S. (2003): Scaling procedures: Issues and applications. Thousand Oaks, CA, Sage Publications.
Pietromonaco, P. R., Uchino, B., Schetter, C. D. (2013): Close Relationship Processes and Health: Implications of Attachment Theory for Health and Disease. Health Psychology, 32, 5, 499-513.
Ravitz, P., Maunder, R., Hunter, J., Sthankiya, B., Lancee, W. (2010): Adult attachment measures: A 25-year review. Journal of Psychosomatic Research, 69, 4, 419-432.
Rozvadský-Gugová, G., Heretik, A. (2011): Gender differences in attachment styles using Slovak version of the Experiences in Close Relationships–Revised (ECR-R). Acta Technologica Dubnicae, 1, 2, 29-36.
Seitl, M., Charvát, M., Lečbych, M. (2016): Psychometrické charakteristiky české verze škály Experiences in Close Relationships (ECR). Československá psychologie, 60, 4, 351-371.
Schmitt, D. P., Alcalay, L., Allensworth, M., Allik, J., Ault, L., Austers, I. et al., (2004): Patterns and universals of adult romantic attachment across 62 cultural regions: Are models of self and of other pancultural constructs? Journal of Cross-Cultural Psychology, 35, 4, 367-402.
Schmitz, M. F., Baer, J. C. (2001): The vicissitudes of measurement: A confirmatory factor analysis of the Emotional Autonomy Scale. Child Development, 72, 1, 207-219.
Štefánková, Z. (2007): Citová vazba v rané adolescenci. Československá psychologie, 51, 5, 503-516.
Strauss, B., Schauenburg, H. (2017): Bindung in Psychologie und Medizin. Grundlagen, Klinik und Forschung – Ein Handbuch. Stuttgart: W. Kohlhammer.
Tsagarakis, M., Kafetsios, K., Stalikas, A. (2007): Reliability and validity of the Greek version of the revised experiences in close relationships measure of adult attachment. European Journal of Psychological Assessment, 23, 1, 47-55.

SÚHRN

Problém. Štýl vzťahového prežívania a správania osvojeného v detstve a prejavujúceho sa v dospelosti vykazuje súvislosti s psychickým a fyzickým zdravím. Pre detegovanie vzťahového štýlu bol zvolený dotazník Experiences in Close Relationships-Revised (ECR-R). Cieľom štúdie bolo posúdiť psychometrické vlastnosti prepracovanej plnej verzie dotazníka *Prožívání blízkých vztahů* (ECR-R) s upraveným znením otázok a porovnať jeho vlastnosti so skrátenou verziou ECR-R-16. Ďalším cieľom bolo posúdiť sociodemografické rozdiely vo vzťahovej úzkostnosti a vyhýbavosti v rôznych skupinách obyvateľstva.

Metódy. V rámci výskumnej štúdie boli v reprezentatívnej vzorke obyvateľstva ČR (N = 1800, vek 46,4, SD 17,4, 48,7 % mužov) zozbierané údaje dotazníka ECR-R.

Výsledky. Výsledky exploračnej faktorovej analýzy ukázali oproti plnej verzii väčšiu vhodnosť skrátenej verzie ECR-R-16, ktorá má jasné dvojfaktorové riešenie a výbornú reliabilitu škály úzkostnosti ($\alpha = 0,91$) aj škály vyhýbavosti ($\alpha = 0,91$). Konfirmačná faktorová analýza ukázala lepšiu zhodu s dátami po vylúčení dvoch položiek s najnižšími h^2 komunalitami (výsledkom je verzia ECR-R-14), avšak pre zachovanie vzťahových tém odporúčame používať verziu ECR-R-16 s preformulovaným znením jednej z otázok. Bola potvrdená konvergentná validita ECR-R-16 so Vztahovým dotazníkom (Relationships questionnaire – RQ). Sú popísané zistené demografické rozdiely v rôznych skupinách obyvateľstva.

Zhrnutie. Dotazníky ECR-R a ECR-R-16 sa javia ako vhodné pre výskum problematiky vzťahovej väzby v dospelosti a pre klinickú prax.

Limity. Pri porovnávaní s inými štúdiami je potrebné vziať do úvahy, že bola použitá metodika rozhovoru „face to face“ a aj u mladistvých (vek od 15 do 19 rokov, N = 97) bol použitý variant ECR-R pre dospelých.